FILA A VERIFICA DI DISEGNO

Creare il modello 3D del sostegno.
Creare la messa in tavola 2D del sostegno quotato a norma
Creare una guida adatta al sostegno disegnato (prendere spunto dal modello allegato).
Creare l'assieme come in figura.

SALVARE parti (ipt) e assieme (iam) col proprio cognome nella cartella CONSEGNA

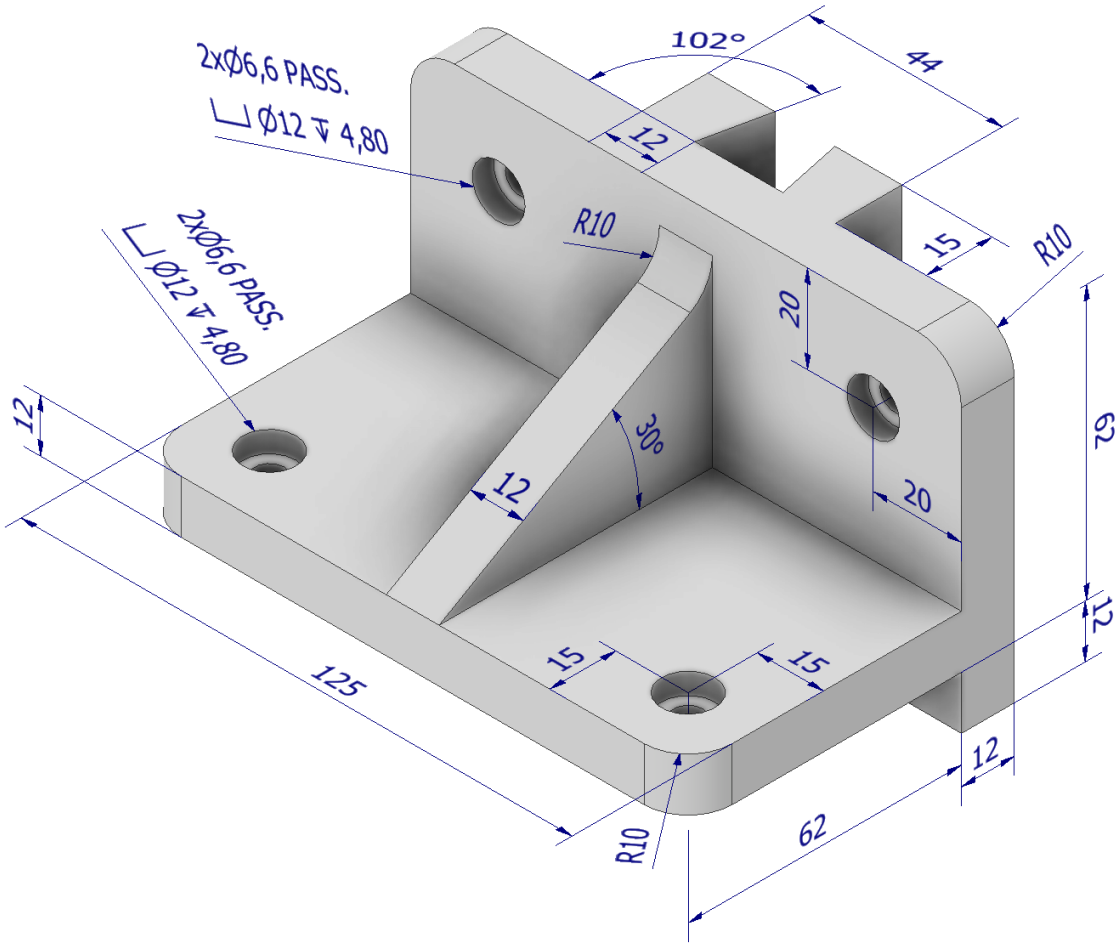

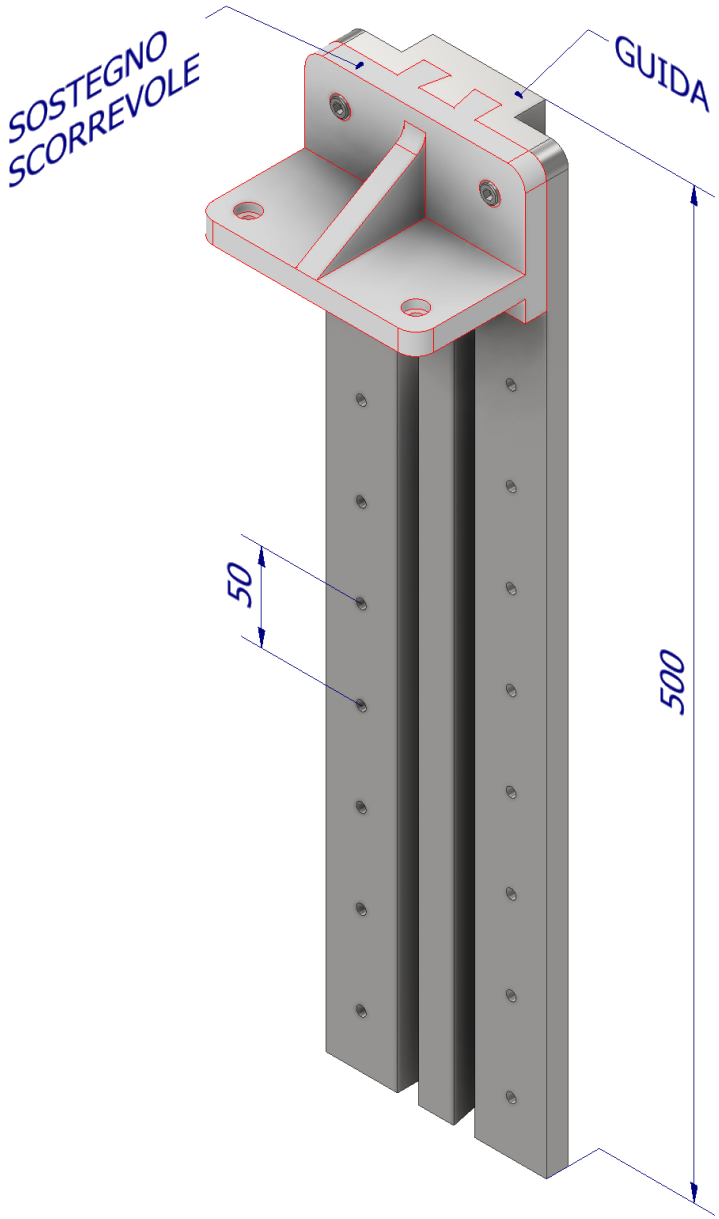

FILA B VERIFICA DI DISEGNO

Creare il modello 3D del sostegno.
Creare la messa in tavola 2D del sostegno quotato a norma
Creare una guida adatta al sostegno disegnato (prendere spunto dal modello allegato).
Creare l'assieme come in figura.
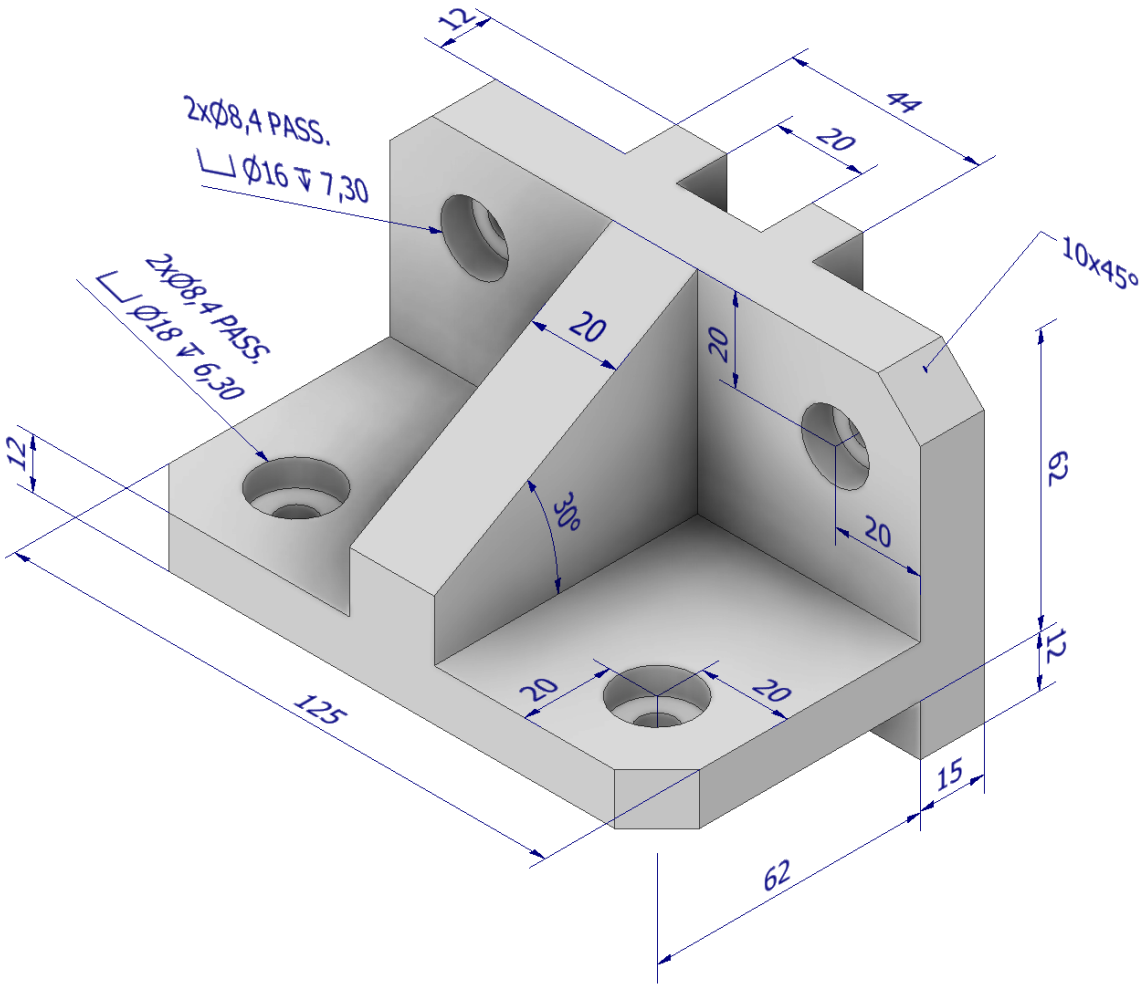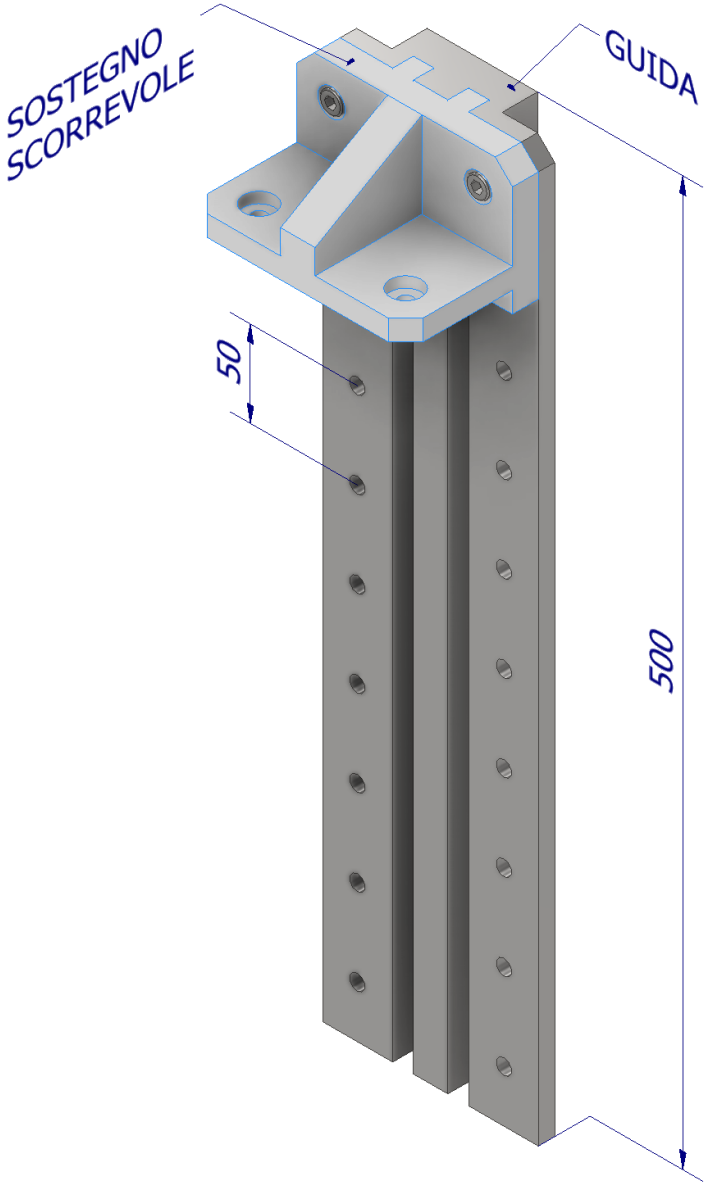
SALVARE parti (ipt) e assieme (iam) col proprio cognome nella cartella CONSEGNA